Grundriss M. 1:200

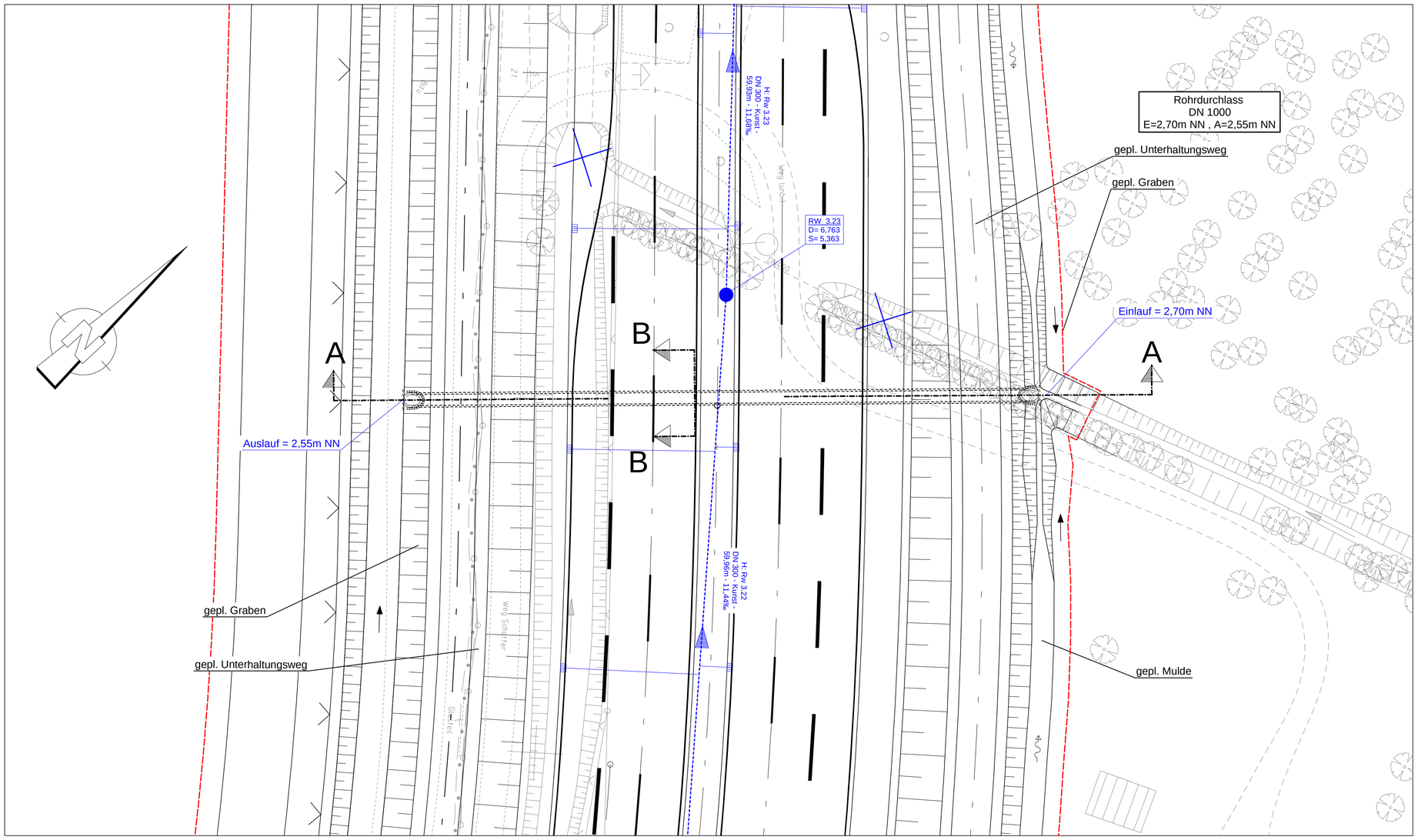

Schnitt A-A M. 1:200/200

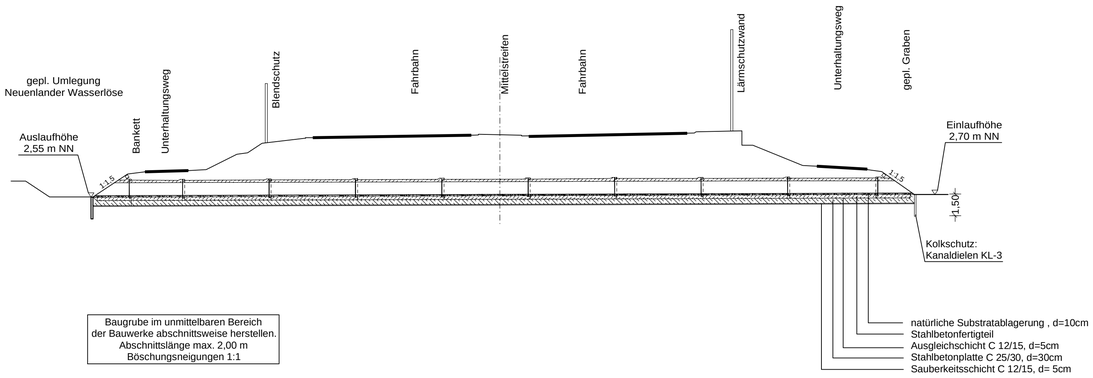

Baugrube im unmittelbaren Bereich
der Bauwerke abschnittsweise herstellen.
Abschnittslänge max. 2,00 m
Böschungsneigungen 1:1

BW 2483

Durchlassbauwerk DN 1000

Bau-km 4+099,200

KrW = 98,43 gon
L = 57,00 m
E = 2,70 m NN , A = 2,55 m NN

Ansicht M. 1:100

Rohrdurchlass

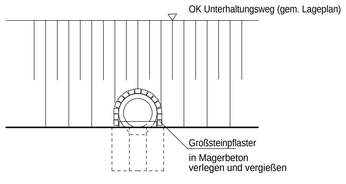

Schnitt B-B M. 1:20

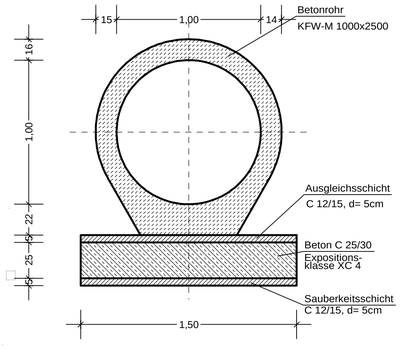

Entwurfsbearbeitung:

Grontmij

Grontmij GmbH
Friedrich-Ebert-Straße 30
28195 Bremen
Friedrich-Möller-Straße 42
28211 Bremen
Telefon: +49 421 2032-0
Telefax: +49 421 2032-747

	Datum	Zeichen
Bearb.:	30.10.2015	Johannßen
Gez.:	30.10.2015	Wollmer
Gepr.: 30.10.2015 gez. Wiesemann		

DEGES
Deutsche Einheit Fernstraßenplanungs- und -bau GmbH
Zimmerstraße 54
10117 Berlin
Telefon (030) 202 43-0
Telefax (030) 202 43-291
www.deges.de

Zweigstelle Bremen
Hanseatenhof 8
28195 Bremen
Telefon (0421) 330 38-0
Telefax (0421) 330 38-77

	Datum	Zeichen
Bearb.:	02.11.2015	gez. Zierke
Gepr.:	04.11.2015	gez. Roth
VKE : B02		

Nr.	Art der Änderung	Datum	Zeichen

FESTSTELLUNGSENTWURF

Straßenbauverwaltung

FREIE HANSESTADT BREMEN

Unterlage / Blatt-Nr.: 18.3/3 NEU

Bauwerk 2483

Straße:BAB 281 - BA 2/2 von Bau-km 2+913 bis Bau-km 4+791

Maßstab: 1:200/100/20

PROJIS-Nr.: 04820045030

Neubau der BAB 281, Bauabschnitt 2/2
zwischen Neuenlander Ring und Kattenturmer Heerstraße

Aufgestellt:

DEGES
Deutsche Einheit Fernstraßenplanungs- und -bau GmbH

Bremen, den 05.11.2015 gez. J. Kück