Grundriss M. 1:200

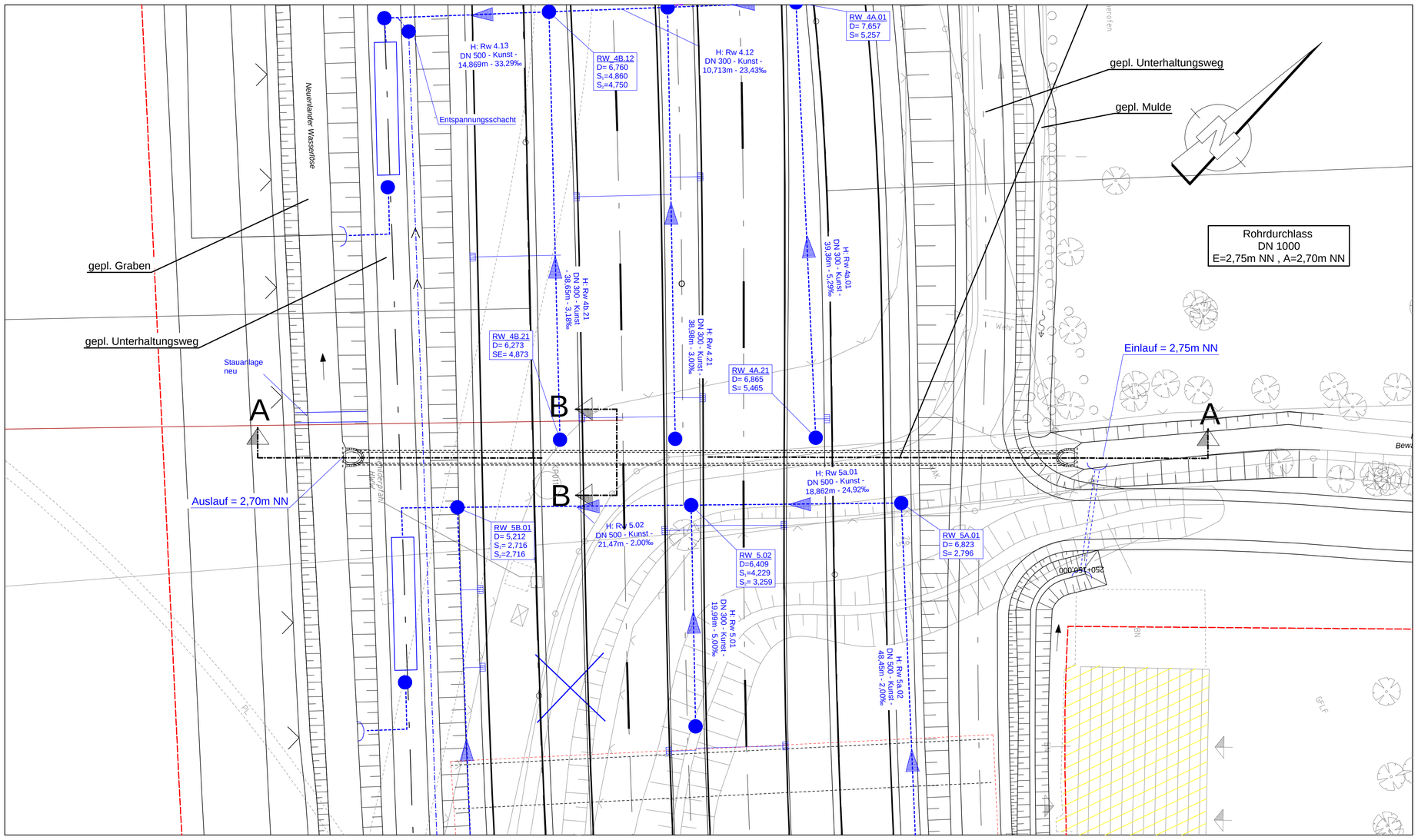

Schnitt A-A M. 1:200/200

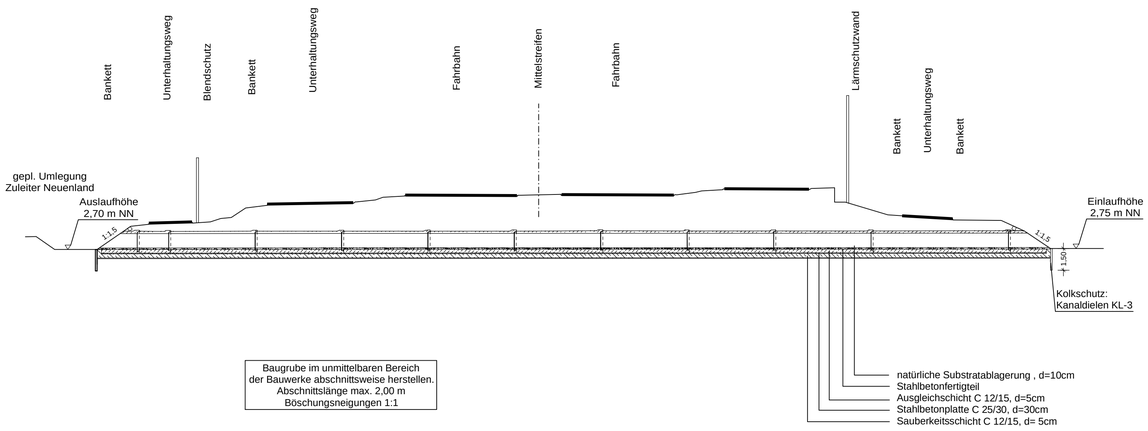

Ansicht M. 1:100

Rohrdurchlass

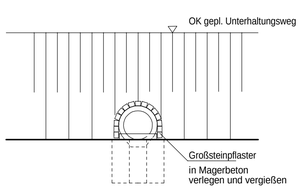

Schnitt B-B M. 1:20

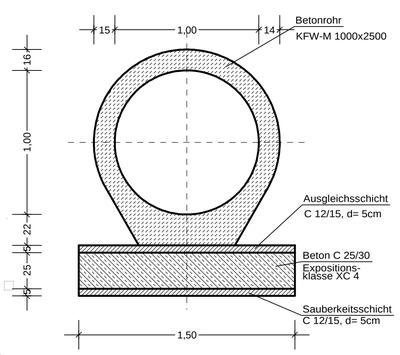

BW 2485

Durchlassbauwerk DN 1000

Bau-km 4+315,746

KrW = 96,70
L = 66,00 m
E = 2,75 m NN , A = 2,70 m NN

Entwurfsbearbeitung: Grontmij GmbH, Fedelhören 78 D-27, 28328 Bremen, Telefon: +49 421 2032-0, Telefax: +49 421 2032-747		Datum	Zeichen
	Bearb.:	30.10.2015	Johannßen
	Gez.:	30.10.2015	Wollmer
	Gepr.: 30.10.2015 gez. Wiesemann		

DEGES Deutsche Einheit Fernstraßenplanungs- und -bau GmbH, Zimmerstraße 54, 10117 Berlin, Telefon (030) 202 43-0, Telefax (030) 202 43-291, www.deges.de; Zweigstelle Bremen, Hanseatenhof 8, 28195 Bremen, Telefon (0421) 330 38-0, Telefax (0421) 330 38-77		Datum	Zeichen
	Bearb.:	02.11.2015	gez. Zierke
	Gepr.:	04.11.2015	gez. Roth
	VKE : B02		

Nr.	Art der Änderung	Datum	Zeichen

FESTSTELLUNGSENTWURF

Straßenbauverwaltung	Unterlage / Blatt-Nr.: 18.3/5 NEU
FREIE HANSESTADT BREMEN	Bauwerk 2485
Straße:BAB 281 - BA 2/2 von Bau-km 2+913 bis Bau-km 4+791	Maßstab: 1:200/100/20
PROJIS-Nr.: 04820045030	

Neubau der BAB 281, Bauabschnitt 2/2
zwischen Neuenlander Ring und Kattenturmer Heerstraße

Aufgestellt:

DEGES
Deutsche Einheit Fernstraßenplanungs- und -bau GmbH

Bremen, den 05.11.2015 gez. J. Kück