Stresemannstraße Richtung Osten

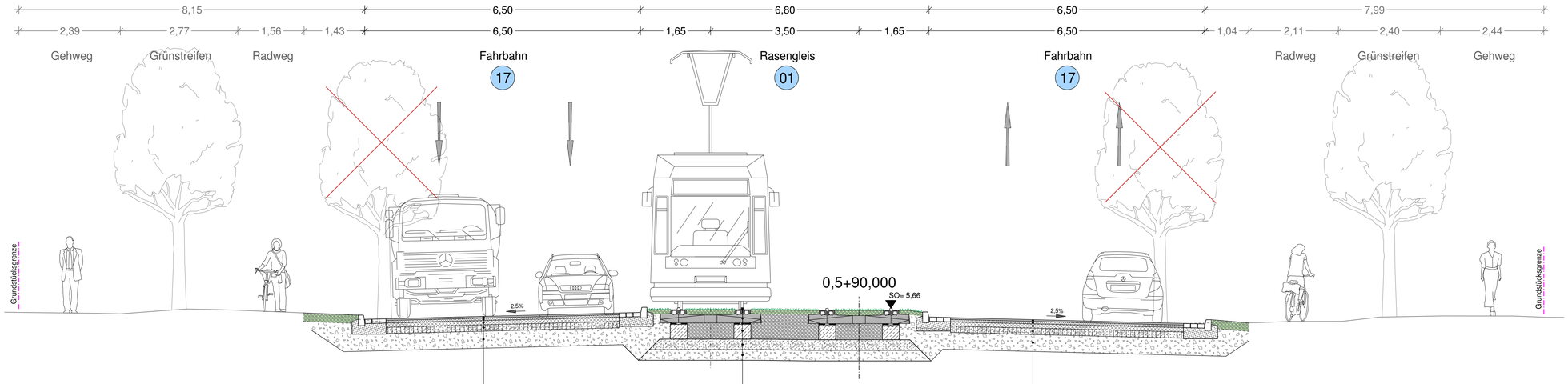

Aufbau Fahrbahn Bk10

- 4,0 cm Asphaltbeton AC 11 DS
- 8,0 cm Asphaltbinderschicht AC 16 BS
- 10,0 cm Asphalttragschicht AC 32 TS
- 15,0 cm Schottertragschicht 0/45
- 38,0 cm Frostschutzschicht 0/45

75,0 cm frostsicherer Aufbau

Aufbau Bahnkörper

- 15,0 cm Schiene 49 E1
- 21,0 cm Stadtbahnschwelle
- 3,0 cm PU - Lager
- 35,0 cm Betonlängsbalken
- 25,0 cm Mineralgemisch
- Frostschutzschicht in erforderlicher Dicke

min. 80,0 cm frostsicherer Aufbau

Aufbau Fahrbahn Bk10

- 4,0 cm Asphaltbeton AC 11 DS
- 8,0 cm Asphaltbinderschicht AC 16 BS
- 10,0 cm Asphalttragschicht AC 32 TS
- 15,0 cm Schottertragschicht 0/45
- 38,0 cm Frostschutzschicht 0/45

75,0 cm frostsicherer Aufbau

Nr.	Art der Änderung:	Datum	Name

Straßenbahntechnisch einverstanden
Betriebsleiter der Bremer Straßenbahn AG

20. Juli 2015, gez. Wagschal gez. Zimmermann

Schüßler-Plan
Ingenieurgesellschaft mbH
Gustav-Heinemann-Ufer 72a
50968 Köln

Auftrag Nr.		21121045
	Datum	Name
gez.	März 2015	Schünke
bearb.	März 2015	Skunca
gepr.		

Köln, den 10.07.2015 gez. i.A. Pickartz
Unterschrift

Geo Bremen
GeoInformation Bremen
Landesamt für
Kataster - Vermessung - Immobilienbewertung - Informationssysteme
28217 Bremen - Lloydstraße 4
Freie Hansestadt Bremen
Referat 14 Tel.: 0421 / 361 55 83 oder 361 599 31 Fax.: 0421 / 361 55 85

Freie Hansestadt Bremen

Bau und Vermietung von Nahverkehrsanlagen
Betrieb gewerblicher Art

Querverbindung OST

Bremen, den 27. Juli 2015

Verantw. Leiter
(BOStrab §7 (6))

gez. i.A. Dettmer	gez. i.A. Reiche	gez. i.V. Schleper
Projektleitung (überprüft)	Abteilungsleitung	Amtsleitung (ASV)

Maßstab	Objekt		
1 : 50	Querverbindung Ost Genehmigungsplanung Querschnitt Stresemannstr. km 0,5 + 90,000	Anlagen-Nr.:	5.4
		Plan-Nr.:	4 3004
		Az:	
		Proj.-Nr.:	

Schüßler-Plan Köln, 10.09.15
Gezeichnet: M. Z. 15
Date: \\K-ges-01\dateien\ext\schuessler-plan\ext\V.ARQ_Projekte\V.ARQ8A\10A5\
Plan Nr. 4_3004_Pl_14_3004.